№ Ред.	Ред. примечание		Дата	Подпись	Провер.

Электроклапан LPG "S" (ABRA 3040)
Запорный клапан - Тип "V" - Модель "S"

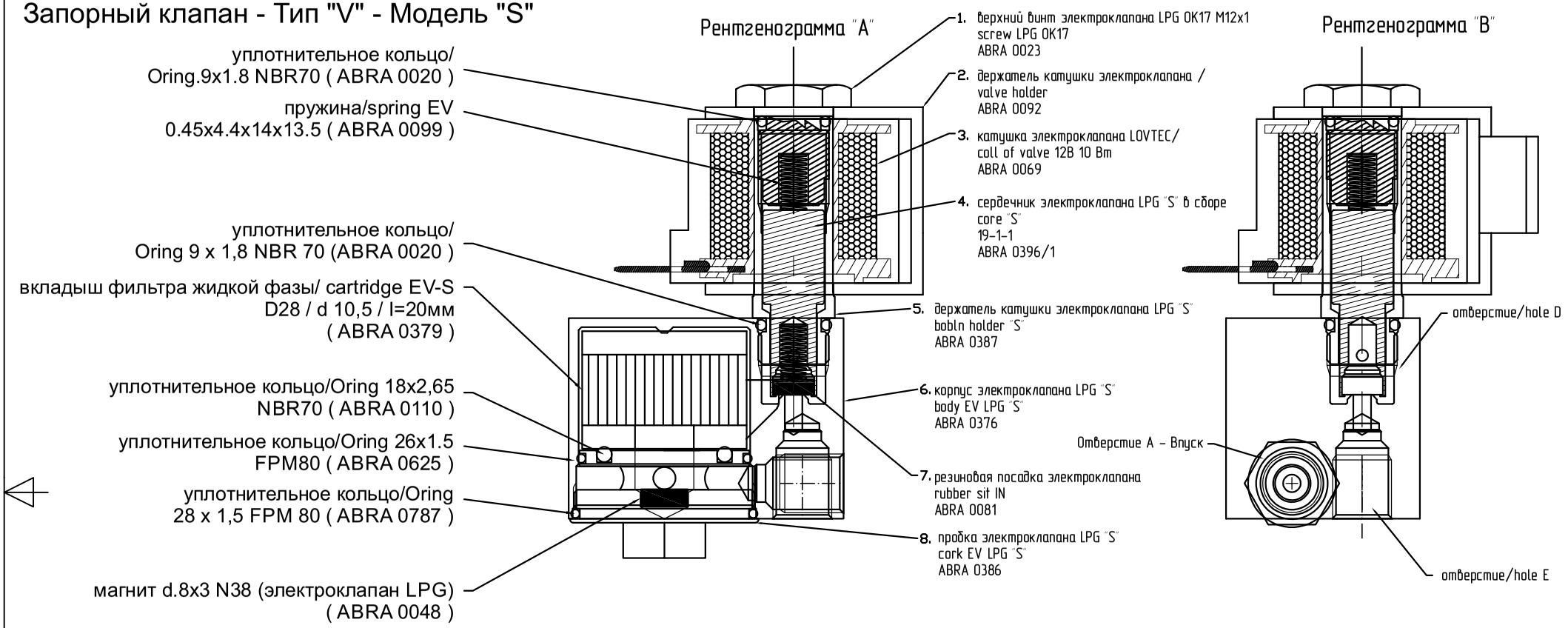

Номер поз.	Кол-во	Название / Имя, обозначение, материал, размер и т.д. код ABRA		№ изделия/указание
8	стр.4	1	пробка электроклапана LPG "S"/cork EV LPG "S"	код ABRA 0386	19-1-4
7	.	1	резиновая посадка электроклапана /rubber sit IN	код ABRA 0081	2-2-12
6	стр.3 / 3a	1	корпус электроклапана LPG "S"/body EV LPG "S"	код ABRA 0376	19-1-3
5	стр.2	1	держатель катушки электроклапана LPG "S"/bobin holder "S"	код ABRA 0387	19-1-2
4	стр.1	1	сердечник электроклапана LPG "S"/core "S"	код ABRA 0396	19-1-1
3	.	1	катушка /coil of valve 12B 10 Bm	код ABRA 0069	2-0-3
2	.	1	держатель клапана /valve holder	код ABRA 0092	2-1-2
1	.	1	верхний винт электроклапана LPG OK17 M12x1 / screw LPG OK17	код ABRA 0023	2-1-1

Разработал	Проверил	Утвердил – дата	Имя файла	Дата	Масштаб
Личовник			elektr.. LPG__S	19.03.2015	1:1

HL Propan s.r.o.

Электроклапан LPG /
Запорный клапан – Тип "V" – Модель "S"

19-0	Издание 1	Лист 0

C:\dokumenty\výroba\19_ventUy-S-nezvýkovku\elektroventilLPG_S.dwg
PDF vytvořeno: 19.3.2015